Ausführungen | Versions ST-740

Bezeichnung Description	Abmessungen | Dimensions (E)ingang Inlet	(A)usgang Outlet	D	SW	L	D2	Gewicht Weight	Artikel-Nr. Item-No.
Handverschraubung Screw coupling	G3/8 AG G3/8 male	M24x1,5 IG M24x1,5 female	40 mm	22 mm	64 mm	15 mm	0,163 kg	20 0740 501
Handverschraubung Screw coupling	G3/8 IG G3/8 female	M24x1,5 IG M24x1,5 female	40 mm	22 mm	64,5 mm	15 mm	0,168 kg	20 0740 502
Handverschraubung Screw coupling	G1/2 AG G1/2 male	M24x1,5 IG M24x1,5 female	40 mm	22 mm	66,5 mm	15 mm	0,175 kg	20 0740 503
Handverschraubung Screw coupling	G1/4 AG G1/4 male	M24x1,5 IG M24x1,5 female	40 mm	22 mm	64 mm	15 mm	0,170 kg	20 0740 504

Technische Daten | Specification
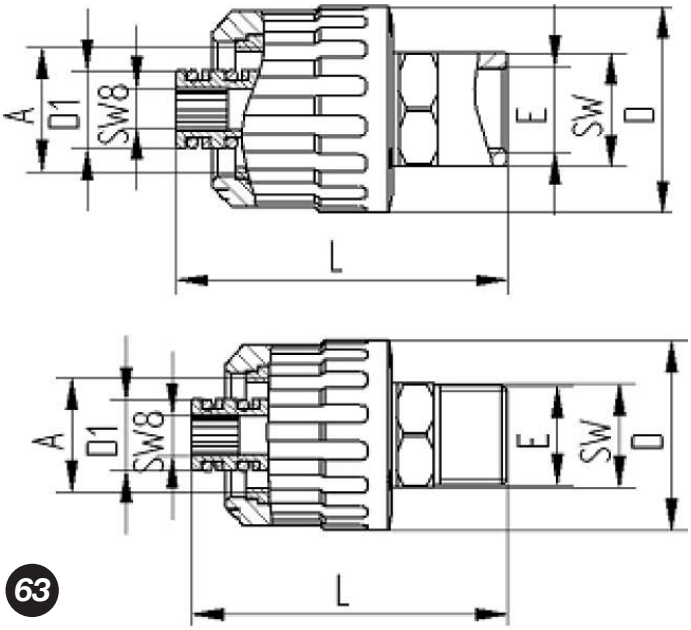
Material / Material	Edelstahl	Stainless steel
Druck / Pressure	700 bar	10150 psi
Durchfluss / Flow rate	100 l/min	26,4 US gal/min
E	siehe Tabelle	See above table
A	siehe Tabelle	See above table
D	siehe Tabelle	See above table
SW	siehe Tabelle	See above table
L	siehe Tabelle	See above table
Gewicht / Weight	siehe Tabelle	See above table
Temperatur / Temperature	150 ° C	300 ° F