Ausführungen | Versions ST-280

Bezeichnung Description	E Eingang Inlet	A Ausgang Outlet	B Bypass By-pass	M Manometer Gauge	Artikel-Nr. Item-No.
Umlaufventil Unloader valve	G3/8 IG G3/8 female	G3/8 IG G3/8 female	G1/4 IG G1/4 female	G1/4 IG G1/4 female	20 0280 510

Technische Daten | Specification
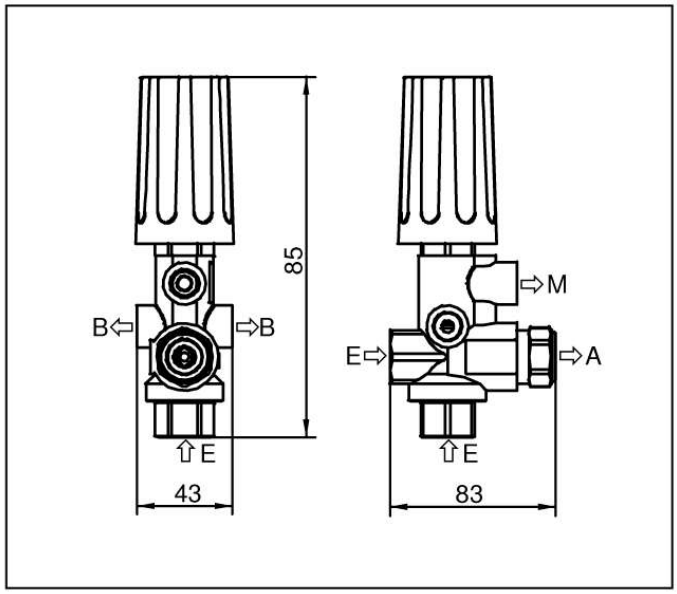
Druck | Pressure	280 bar	|	4060 psi
Voreingestellter Druck | Pressure preadjustment			
Minimum	2 bar	|	29 psi
Maximum	150 bar	|	2200 psi
Durchfluss | Flow rate	30 l/min	|	8 US gal/min
Temperatur | Temperature	80 ° C	|	176 ° F
Gewicht | Weight	0,84 kg